Mode d'emploi

HOME DELUXE
WIR MACHEN DEIN ZUHAUSE

Fauteuil suspendu en poly rotin CIELO



Mode d'emploi original

Conçu en Allemagne

Table des matières

1. Généralités 3
1.1. Aperçu des produits 3
1.2. Remarques générales 4
1.3. Garantie 4
2. Informations sur le mode d'emploi 4
2.1. Disponibilité du mode d'emploi 4
2.2. Groupes cibles du mode d'emploi 4
2.3. Informations sur la traduction 5
2.4. Explication des symboles 5
2.5. Généralités sur le mode d'emploi 5
2.6. Utilisation prévue 6
2.7. Consignes générales de sécurité 6
3. Caractéristiques du produit 7
3.1. Données techniques 7
3.2. Description du produit 7
4. Contenu de la livraison 8
5. Montage 9
5.1. Consignes de sécurité 9
5.2. Structure du produit 10
5.3. Accessoires 12
6. Application 12
6.1. Consignes de sécurité 12
6.2. Première mise en service 13
6.3. Exploitation 13
6.4. Lieu de stockage 13
7. Dépannage 13
8. Maintenance et entretien 14
8.1. Consignes de sécurité 14
9. Démontage 14
9.1. Consignes de sécurité 14
10. Élimination 14

Chère cliente, cher client

Nous te remercions d'avoir choisi un produit de **Home Deluxe GmbH**. Nous te souhaitons beaucoup de plaisir avec ton nouveau fauteuil suspendu en poly rotin CIELO.

Le mode d'emploi t'aide à monter, à mettre en service, à utiliser et à entretenir le produit. Le mode d'emploi et les consignes de sécurité doivent être lus attentivement et intégralement. Respecte ces consignes afin d'éviter tout danger.

1. Généralités

1.1. Aperçu des produits

Modèle : Fauteuil suspendu en poly rotin CIELO	**ID de l'article**	**ID de la variante**
Fauteuil suspendu en poly rotin CIELO	6847	5086
Fauteuil suspendu en poly rotin CIELO (panier)- Package combiné 1	8123	6277
Fauteuil suspendu en poly rotin CIELO (Coussin Marron) - Package 2	7230	5453
Fauteuil suspendu en poly rotin CIELO (pied, accessoires, noir) - Pack combiné 3	14860	23292
Fauteuil suspendu en poly rotin CIELO (bras, noir) - Pack combiné 4	14861	23293
Fauteuil suspendu en poly rotin CIELO - Corbeille uniquement	8584	6731
Fauteuil suspendu en poly rotin CIELO - Coussins uniquement	16987	31873
Fauteuil suspendu en poly rotin CIELO - Avec housse de pluie	8809	6951
Fauteuil suspendu en poly rotin CIELO - Noir	21362	50923
Fauteuil suspendu en poly rotin CIELO - Noir (Coussin) Lot 2	21363	50924
Fauteuil suspendu en poly rotin CIELO - Noir uniquement panier	21364	50925
Fauteuil suspendu en poly rotin CIELO - Noir seulement coussin	21365	50926
Fauteuil suspendu en poly rotin CIELO - Noir avec housse de pluie	21366	50927
Set de coussins noir Polyrattan Fauteuil suspendu CIELO	26034	62092

1.2. Remarques générales

Pour répondre à nos exigences, nous améliorons constamment la qualité, simplifions le montage, l'utilisation ou adaptons les produits aux souhaits des clients. En raison de ces changements, la version actuelle du mode d'emploi se trouve sur notre site Internet.

Le terme "produit" est utilisé dans le mode d'emploi pour désigner les "Fauteuils suspendus en poly rotin CIELO".

1.3. Garantie

Les droits légaux de responsabilité pour vices et de garantie s'appliquent à partir de la date d'achat.
Home Deluxe GmbH décline toute responsabilité pour les dommages dus au non-respect du mode d'emploi. Les réclamations résultant d'un montage ou d'une utilisation non conforme sont exclues de la garantie. En cas de défaut du produit, adresse-toi par écrit à notre service clientèle via le formulaire de contact sur notre site Internet, en indiquant le nom du produit, le numéro de série et une photo de la plaque signalétique :

Home Deluxe GmbH
Chemin de retranchement 2
32312 Lübbecke
Allemagne
Tél : +49 (0)5743 6181-0
www.home-deluxe-gmbh.de

Si tu as d'autres questions, notre service clientèle se tient à ta disposition via le formulaire de contact.

2. Informations sur le mode d'emploi

2.1. Disponibilité du mode d'emploi

Le mode d'emploi fait partie intégrante du produit et doit être conservé dans son intégralité et à proximité immédiate du produit.

2.2. Groupes cibles du mode d'emploi

Le mode d'emploi doit être lu et respecté par toute personne impliquée dans l'une des activités ou l'utilisation suivantes :

- Déballage
- Montage / Installation
- Mise en service / fonctionnement
- Maintenance / contrôle / entretien
- Dépannage / réparation
- Élimination

2.3. Informations sur la traduction

Le mode d'emploi original a été rédigé en allemand. Pour toute autre langue disponible, il s'agit d'une traduction de la version allemande.

2.4. Explication des symboles

Symbole	Explication des symboles
	**AVERTISSEMENT** Ce symbole indique les dangers potentiels pouvant entraîner des blessures mortelles ou graves. Avant d'effectuer l'étape de montage ou d'application correspondante, il faut lire la remarque correspondante.
	**INFO** Ce symbole donne des indications importantes et signale des dommages matériels. Prenez-en connaissance avant d'effectuer l'étape de montage ou d'application correspondante afin de comprendre les problèmes et d'éviter les dommages.
	**Lire le mode d'emploi** Le symbole indique que le mode d'emploi doit être lu attentivement avant le montage/l'installation et/ou l'utilisation de l'appareil.

2.5. Généralités sur le mode d'emploi

Le mode d'emploi se rapporte au fauteuil suspendu en poly rotin CIELO. Il contient des informations importantes sur le montage, l'utilisation, l'entretien et le nettoyage. Le mode d'emploi, en particulier les consignes de sécurité, doit être lu attentivement avant la mise en service du produit, conservez-le soigneusement. N'utilisez le produit que comme décrit dans ce mode d'emploi afin d'éviter toute blessure ou tout dommage accidentel. Si le produit est transmis à un tiers, ce mode d'emploi doit également être remis.

2.6. Utilisation prévue

Le produit est de haute qualité, a une longue durée de vie et est exclusivement destiné ou adapté à une utilisation dans les ménages privés dans des proportions raisonnables et habituelles. En outre, notre produit n'est **pas** destiné à un usage commercial. Une utilisation commerciale n'est autorisée qu'avec l'accord écrit de Home Deluxe GmbH.
Le produit sert uniquement de siège et ne doit pas être utilisé comme jeu pour les enfants.
N'utilise le produit que comme décrit dans ce mode d'emploi. Toute autre utilisation est considérée comme non conforme et peut entraîner des dommages matériels ou corporels. Le fabricant décline toute responsabilité pour les dommages causés ou subis par une utilisation non conforme ou incorrecte.

2.7. Consignes générales de sécurité

Indications générales sur les dangers



- Une utilisation non conforme peut entraîner des dommages corporels et matériels considérables. C'est pourquoi le montage, la mise en service ainsi que le dépannage, les travaux de maintenance et de réparation ne doivent être effectués que par des personnes qualifiées.
- Ne monte le produit **que** si la livraison est complète et sans défaut.
- Assure-toi que toutes les pièces ne sont pas endommagées et qu'elles sont montées de manière appropriée. Un montage incorrect présente un risque de blessure. Les pièces endommagées peuvent avoir une influence sur la sécurité et le fonctionnement.
- Ne place le produit que sur une surface sûre, plane et solide.
- Ne modifie pas le produit
- Vérifie la fixation à intervalles réguliers.

Danger pour les enfants



- **Risque d'étouffement !** Éloigne les enfants des matériaux d'emballage.
- Tenir les enfants éloignés de l'endroit où le produit est assemblé. La livraison contient de petites pièces qui peuvent être avalées ou entraîner de graves blessures.
- **Risque de basculement !** Le produit n'est pas un jouet pour enfants, ni un mur d'escalade ou un équipement sportif. Les différents éléments du produit peuvent tomber s'ils sont soumis à une charge unilatérale, la conséquence pouvant être la mort.
- Les enfants peuvent se blesser en jouant avec le produit ou en se hissant par le produit.
- Ne place pas le produit directement ou à proximité immédiate d'une aire de jeu.
- Explique aux enfants comment utiliser correctement le produit et ne les laisse jamais sans surveillance pendant qu'ils jouent.
- Enlève tous les objets pointus, le verre cassé ou les pierres de l'environnement du produit. Assure-toi que les enfants qui jouent ne sont pas en danger.
- Veille à ce que les jeunes enfants ne mettent pas de petites pièces dans leur bouche.

Risque de blessure
Une manipulation incorrecte du produit peut entraîner des blessures.



- Avant chaque utilisation, vérifie que le produit ne présente pas de dommages visibles.
- N'apporte aucune modification constructive au produit. Toute modification doit faire l'objet d'une autorisation écrite du fabricant et être effectuée conformément aux instructions.
- Veille à ce que le produit soit installé solidement et durablement afin d'éviter les blessures.

Risque d'endommagement



- Une manipulation inappropriée du produit peut entraîner des dommages.
- N'ouvre pas l'emballage avec des objets tranchants (par ex. couteau, ciseaux ou autres), cela pourrait endommager le produit. Fais attention en l'ouvrant.
- **Risque de basculement !** Ne monte pas sur le produit.
- N'utilise pas le produit à proximité d'une source de chaleur ou d'une flamme nue.

Risque d'explosion



- **Attention :** ne pas conserver de substances inflammables, facilement combustibles ou explosives à l'intérieur du produit. Les substances facilement inflammables peuvent prendre feu.

3. Caractéristiques du produit

3.1. Données techniques

Fauteuil suspendu en poly rotin CIELO	
Hauteur totale	environ 200 cm
Diamètre du fond	environ 104 cm
Hauteur totale du panier	environ 123 cm
Largeur du panier	environ 100 cm
Cadre en acier revêtu par poudre de 50 x 1,2 mm de diamètre	
Poids	26,1 kg
Charge max. Capacité de charge	120 kg
Matériau de la housse de pluie	Polyester Oxford 600D 120g /m², 100 % étanche à l'eau
Épaisseur du coussin d'assise	16 cm
Épaisseur de l'oreiller	12 cm

3.2. Description du produit

Profite de l'espace et installe-toi confortablement, seul ou à deux. Grâce à de légères oscillations provoquées par une suspension à ressort, le produit te plonge dans un agréable état de calme. Le produit est extrêmement robuste, résistant aux intempéries, de forme élégante et s'intègre ainsi dans tous les environnements. La structure métallique est stable et très solide. Le produit a une longue durée de vie, est robuste et possède une grande stabilité.

4. Contenu de la livraison

Lors de la livraison, vérifie que l'emballage ne présente pas de dommages extérieurs. En outre, vérifie immédiatement après le déballage que la livraison est complète et que le produit et tous les composants sont en parfait état. Ne monte le produit que si le contenu de la livraison est complet et non endommagé.

Composants/pièces

No.	Description	Nombre	Illustration
A	Panier	1	
B	Bras	1	
C	Pied de support	1	
D	Chaîne avec mousqueton	1	
E	Ressort	1	
F	Boulon de ressort	1	
G	Vis de fixation (M8 x 60 mm)	2	
H	Couverture de pluie (en option)	1	

No.	Description	Nombre	Illustration
I	Mère	4	
J	Coussin d'assise / coussin de tête	1	 

Remarque :

- Les accessoires de montage se trouvent dans le pied du produit.

5. Montage

5.1. Consignes de sécurité

Toutes les informations relatives à la sécurité et à la santé doivent être lues.

Risque de blessure

Une manipulation incorrecte lors du montage peut entraîner des blessures.

- Ton produit est livré dans quelques paquets. Fais très attention en ouvrant les paquets.
- Ne monte le produit **que** si la livraison est complète et sans défaut.
- Ne place le produit que sur une surface sûre, plane et solide.
- Veille à disposer de suffisamment d'espace pour le montage et l'installation du produit.
- Respecte impérativement les dimensions de montage et utilise le matériel de montage fourni.
- Les erreurs d'utilisation, les erreurs de montage ou les dommages causés par le montage sont exclus de la garantie.
- Il faut au moins 2 personnes pour monter le produit.
- **Risque d'écrasement !** En cas d'inattention, les doigts peuvent être écrasés.
- Porte des vêtements de protection, tels que des chaussures de sécurité et des gants de protection, lors du montage.

5.2. Structure du produit

Le produit est livré démonté et peut être monté avec peu d'efforts. Respecte scrupuleusement les instructions de montage. En cas de non-respect, le fonctionnement et la sécurité du produit ne sont pas garantis.

Outils nécessaires

	Cutter	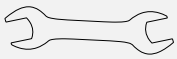	Clé à molette

- Les instructions suivantes doivent être lues attentivement.
- Déballez le produit avec précaution.

Illustration	Étape de construction
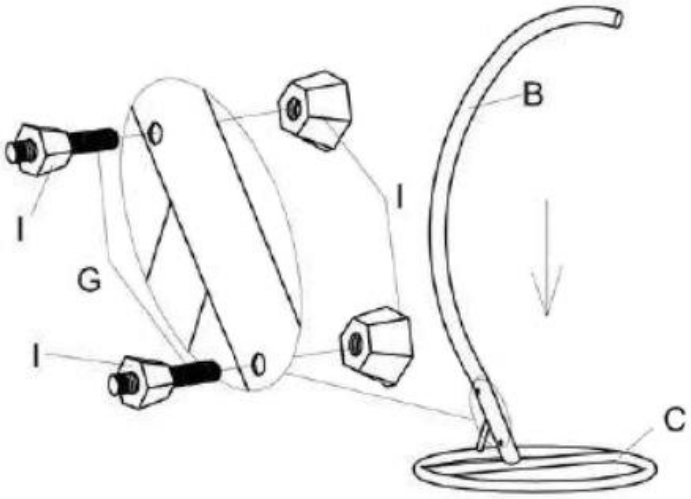	**Étape 1 :** Placez le pied (**C**) sur le sol). Glisse le bras (**B**) avec les deux trous dans le logement du pied (**C**). Les trous du bras et du pied doivent être alignés. Fais glisser le boulon de fixation (**G**) à travers les trous. Visse tous les écrous sur les boulons de fixation et serre-les. **Attention !** Le côté conique de l'écrou doit être placé face au bras.
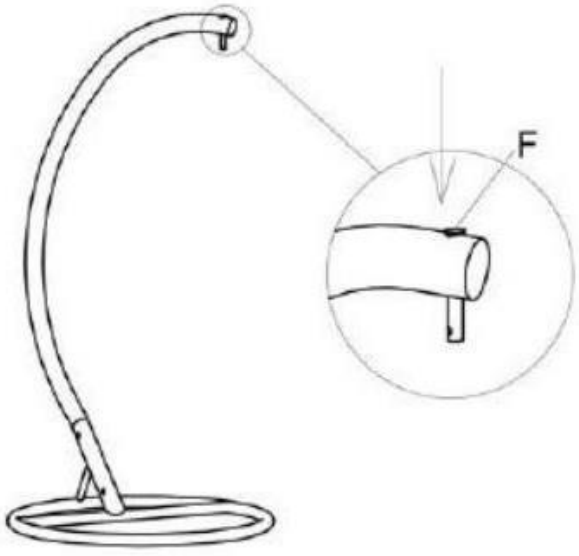	**Étape 2 :** Introduis les boulons de ressort (**F**) par le haut dans le trou prévu à cet effet.

Illustration	Étape de construction
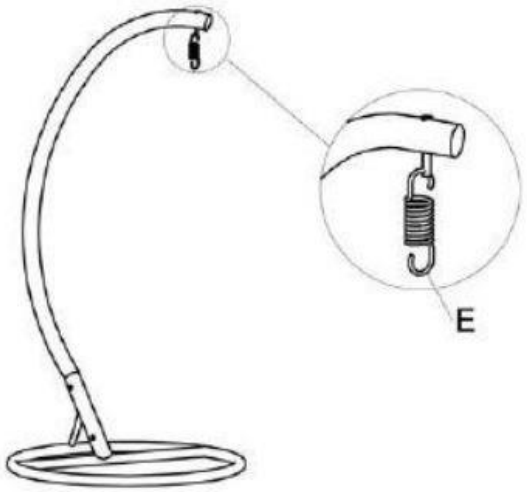	**Étape 3 :** Introduis le ressort (**E**) dans les trous du logement du ressort.
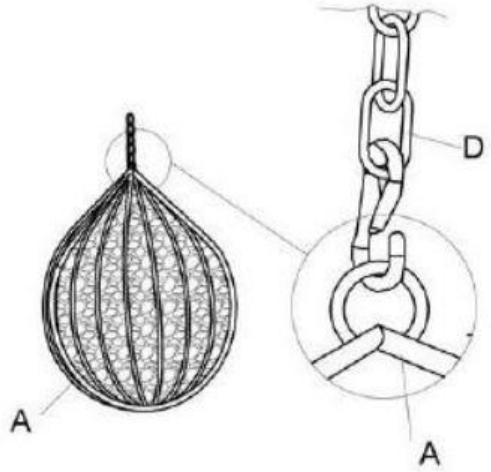	**Étape 4 :** La chaîne avec les mousquetons est déjà prémontée. Place le mousqueton (**D**) sur le ressort (**E**). Accroche la nacelle (**A**) au mousqueton (**D**).
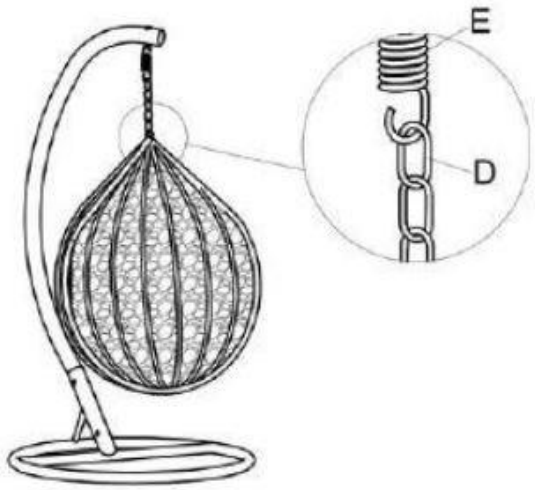	

Illustration	Étape de construction
	**Étape 5 :** Place le coussin (**J**) dans le panier (**A**) et fixe les coussins à l'arrière du treillis du panier.

5.3. Accessoires

Accessoires assortis : housse de pluie en différentes couleurs

6. Application

6.1. Consignes de sécurité

Les informations suivantes relatives à la sécurité et à la santé doivent être lues attentivement.

Risque de blessure
Une manipulation inappropriée lors de l'utilisation peut entraîner des blessures.

- N'utilise pas un produit endommagé.
- Ne modifie pas le produit.
- Le produit n'est pas un jouet pour enfants, ni un mur d'escalade ou un équipement sportif. Il est interdit aux enfants de jouer avec le produit.
- **Risque d'écrasement !** En cas d'inattention, les doigts peuvent être écrasés.
- Vérifie la fixation à intervalles réguliers.

Risque d'endommagement

- Pour éviter tout dommage, éloigne les animaux domestiques du produit

6.2. Première mise en service

Avant la première utilisation, vérifie que le produit n'est pas endommagé. Le produit ne doit être utilisé que s'il n'est pas endommagé.

6.3. Exploitation

Vérifie avant d'utiliser le produit,

- le bon état.
- que toutes les fixations sont bien serrées
- que la fonction du ressort donnée.
- que le panier est correctement monté.

6.4. Lieu de stockage



- Pendant la saison hivernale, stocke le produit et ses accessoires dans un endroit aussi protégé que possible des intempéries, bien aéré et sec.
- Pour le stockage, enfile la housse de pluie sur le produit.

7. Dépannage

Si les dysfonctionnements suivants surviennent pendant le fonctionnement, vérifie les causes de l'erreur à l'aide du tableau ci-dessous. Si les mesures indiquées ne permettent pas de résoudre le problème, mettez le produit hors service.

Erreur	Cause possible	Solution
Le pied vacille ou oscille	- Le produit repose sur un sol inégal - Les vis de fixation se sont desserrées	- Placer le produit sur une surface plane - Serrer les vis de fixation
Le produit pend de travers	- le ressort est décroché - la chaîne avec le mousqueton n'est pas accrochée de manière régulière	- Contrôler le ressort et l'accrocher - Accrocher la chaîne avec un mousqueton de même longueur

Si un autre problème survient avec le produit, contacte-nous.

8. Maintenance et entretien

8.1. Consignes de sécurité

Risque de blessure
Une manipulation inappropriée lors de l'utilisation peut entraîner des blessures.



- Nettoie les surfaces avec un chiffon humide et un produit de nettoyage doux. N'utilise pas de produits de nettoyage agressifs ou de nettoyeurs à haute pression pour le nettoyage.
- Respecte également les consignes du fabricant du produit de nettoyage.

9. Démontage

9.1. Consignes de sécurité

Risque de blessure
Une manipulation incorrecte lors du démontage peut entraîner des blessures.



- Le produit est très lourd et de grandes dimensions, il faut au moins deux personnes pour le démonter.
- Sécurise le produit avant le démontage pour éviter qu'il ne tombe.

Le démontage du produit doit être effectué dans l'ordre inverse du montage. (**voir chapitre Montage**)

10. Élimination



- Éliminer le produit et tous ses composants conformément aux réglementations locales et nationales, afin d'éviter tout dommage à l'environnement.
- Nos emballages sont fabriqués à partir de matériaux respectueux de l'environnement. Ils peuvent être recyclés et servir ainsi de matières premières précieuses. Élimine les matériaux d'emballage (cartons, emballages sales, etc.) séparément et de manière appropriée, conformément aux réglementations nationales en vigueur.
- Contacte le fabricant en cas d'incertitude quant à l'élimination.
- Tu peux également obtenir des conseils sur l'élimination correcte des déchets auprès des centres d'élimination locaux.

Home Deluxe GmbH
Chemin de retranchement 2
32312 Lübbecke
Allemagne
Tél : +49 (0)5743 6181-0
www.home-deluxe-gmbh.de

GA-400-00-CIELO
2025/03